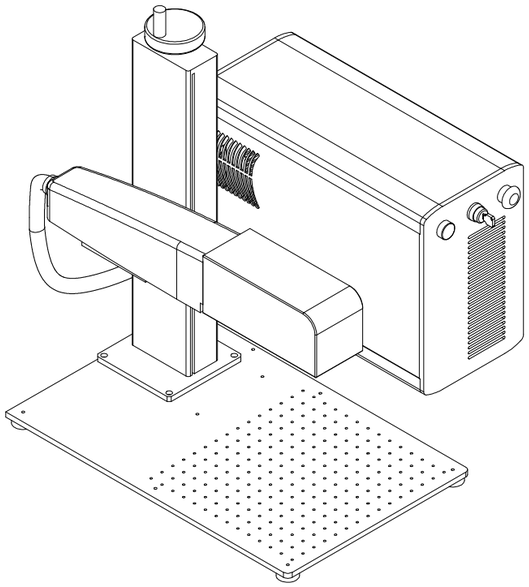

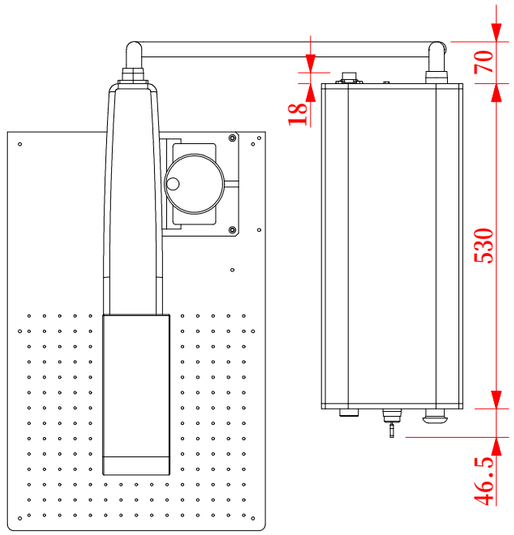

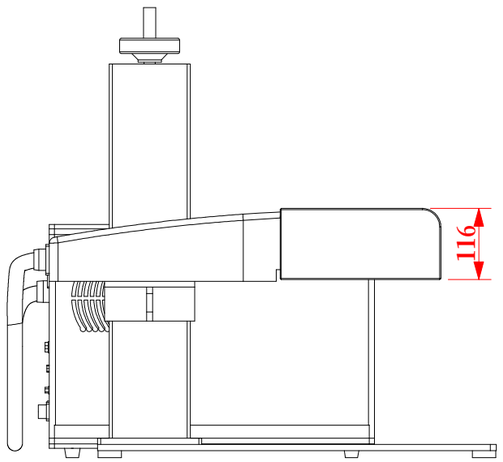

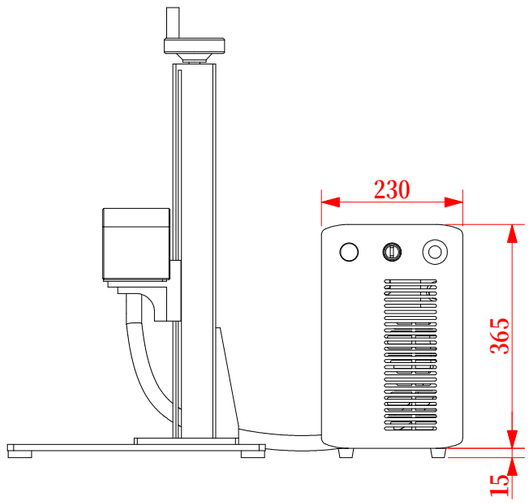
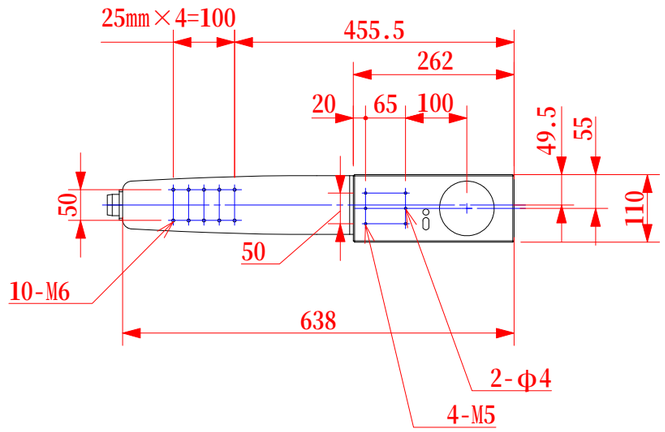
スキャナヘッド部分寸法